Peddinghaus

Peddinghaus Anlagen & Maschinen GmbH
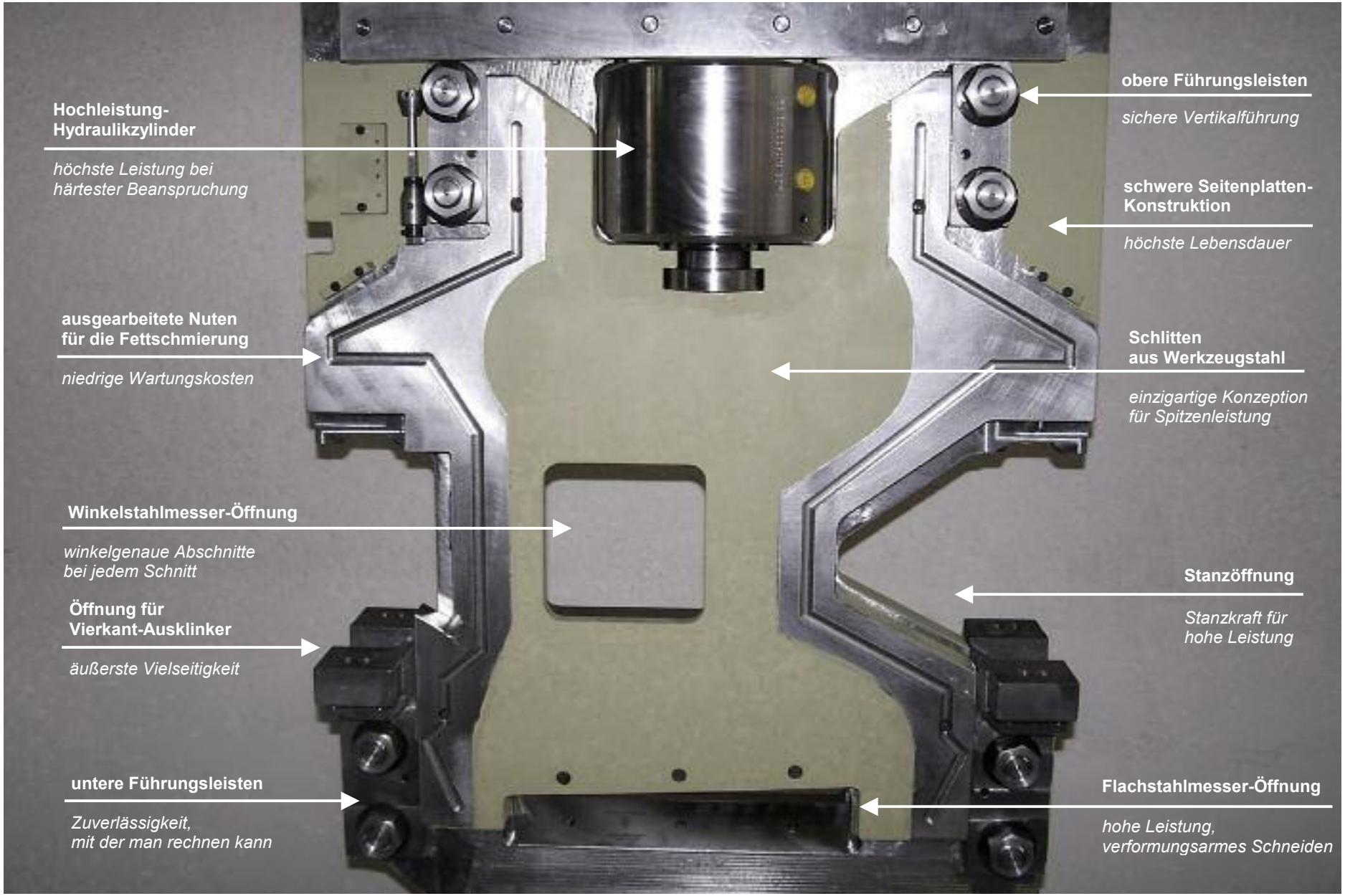
Blick auf das Innenleben von Peddicat 500 Peddiworker 502 Peddiworker 802